Эволюция информационной системы и логистика торговой сети

Михаил Заборов

Руководитель направления
«Торговые сети»

ООО «Заказные ИнформСистемы»

Красноярск, 16 мая 2007

Заказные
ИнформСистемы
CustIS®

План выступления

1. О компании «Заказные ИнформСистемы»
   - направления деятельности
   - опыт в сфере автоматизации торговых сетей
2. Этапы развития торговой сети и эволюцию информационной системы

Направления деятельности ООО «Заказные ИнформСистемы»

1. Торговые сети – автоматизация оптовой и розничной торговли
2. Биллинговые системы – расчеты в ЖКХ и социальной сфере
3. Интеграционные решения – порталы и заказные разработки

Опыт компании «Заказные ИнформСистемы» в автоматизации торговых сетей

1. Разработка складской системы для компании «Лёдово»
2. Комплексная автоматизация ТД «СПОРТМАСТЕР». Разработка и внедрение модулей:

- Каталог товаров
- Справочник организационной структуры и контрагентов
- Управление товарным запасом
- Снабжение пунктов розничной торговли
- Оптовые продажи
- Розничный магазин

3. Консультирование «Форум-Авто» (оптовая торговля автозапчастями)

Этап I: «Маленький семейный бизнес» - общий взгляд

Общая характеристика этапа: *неформальные отношения*

- Группа единомышленников
- Нет разделения ответственности – «универсальные солдаты»
- Весь контроль может осуществляться одним человеком

Этап I: «Маленький семейный бизнес» - логистика

Общая характеристика этапа: *неформальные отношения*

- Склад не выделен как подразделение
- Цепочки поставок нерегулярны
- Закупки ведет первое лицо компании

Этап I: «Маленький семейный бизнес» - автоматизация

Общая характеристика этапа: *стихийная автоматизация – лоскутная и по мере необходимости.*

<u>В части логистики:</u>

- Остатки на складе либо не ведутся, либо ведутся в Excel
- Документы печатаются вручную, либо не печатаются вообще
- Учет отсутствует (кроме бухгалтерского)

Этап II: «Хирургическая бригада» - общий взгляд

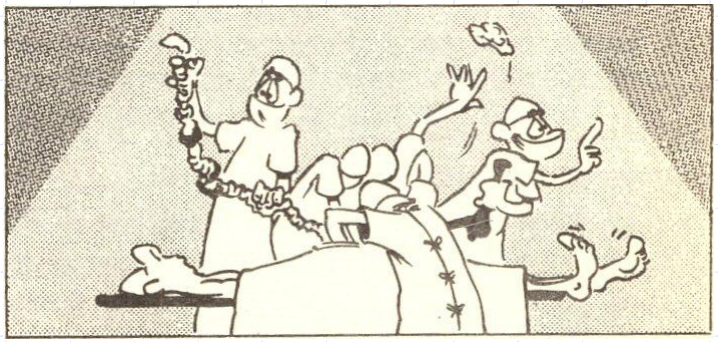

Общая характеристика этапа: *выделение специализации*

- Появляются специализированные менеджеры (продажи, склад)
- Каждый менеджер обладает значительной автономией в принятии оперативных решений

Этап II: «Хирургическая бригада» - логистика

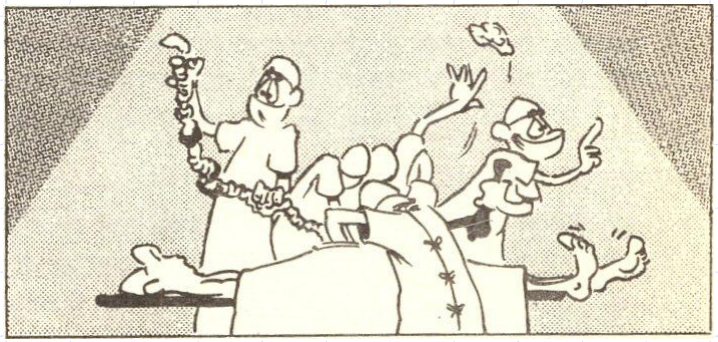

Общая характеристика этапа: *выделение специализации*

- Склад работает как самостоятельная единица, автоматизация минимальная
- Цепочки поставок более регулярны, чем в «семейном бизнесе»
- Появляются менеджеры для товарных категорий

Этап II: «Хирургическая бригада» - автоматизация

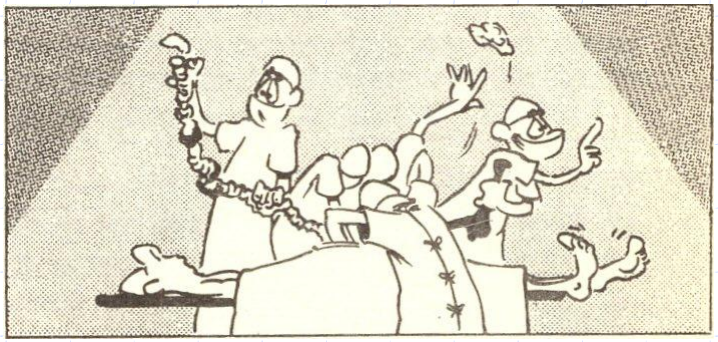

Общая характеристика этапа: *собственная служба автоматизации из 1-2 человек – быстро, дешево, ненадежно.*

Сотрудники ИТ-службы становятся незаменимы.

- Обычно система ведет общие остатки по компании
- Функции управления складом минимальны
- Выгрузка в бух. систему

Этап III: «Грибы после дождя» - общий взгляд

Общая характеристика этапа: *появление распределенности*

- Появляются удаленные офисы (аренда, покупка)
- В разных филиалах работа ведется по разному
- Процессы в масштабах сети не унифицированы

Заказные ИнформСистемы CustIS®

Этап III: «Грибы после дождя» - логистика

Общая характеристика этапа: *появление распределенности*

- Много складов (большой + несколько поменьше)
- Появляются многовариантные логистические цепочки
- Разный ассортимент на разных территориях

Заказные ИнформСистемы CustIS®

Этап III: «Грибы после дождя» - автоматизация

Общая характеристика этапа в области IT: *«клонирование» исторически сложившихся решений либо жестко централизованная система.*

- Разрастание IT службы с появлением специализации.
- Потеря контроля над процессом разработки.
- Система работает либо на одном сервере, либо бездумно клонируется и после этого поддерживается несколько версий продукта.

Этап IV: «Механизация» - общий взгляд и логистика

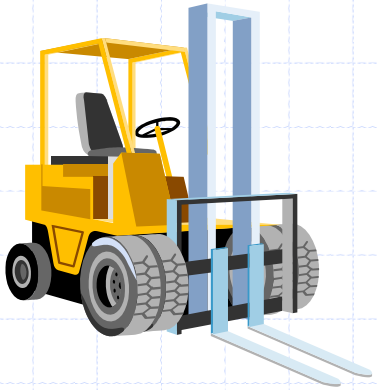

Общая характеристика этапа: развитие *за счет выборочного применения технологий, а не оптимизации бизнес-процессов*

Проблемы в области логистики

- Не гарантирована отгрузка со склада (по времени, или по наполнению).
- Отсутствуют данные о реальных остатках.
- Недовозы, пересорты, «подарки».
- Плохая упаковка.
- Отгрузка заведомо бракованного товара.
- Проблема обеспечения своевременного и гарантированного сбора заказов.
- Нет контроля полноты сборки заказа на складе.
- Неудовлетворительное хранение товара.
- Слабое планирование дополнительных нагрузок склада по приходам.

Этап IV: «Механизация» - специальные системы

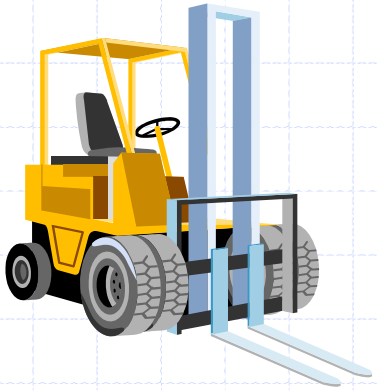

Общая характеристика этапа в области IT: *внедрение специализированных приложений*

- WMS – система управления складом
- WCS – системы контроля технологических линий
- TMS – система управления транспортом.
- Специальные приложения для подготовки транспортных документов.

Этап V: «Переосмысление» - общий взгляд

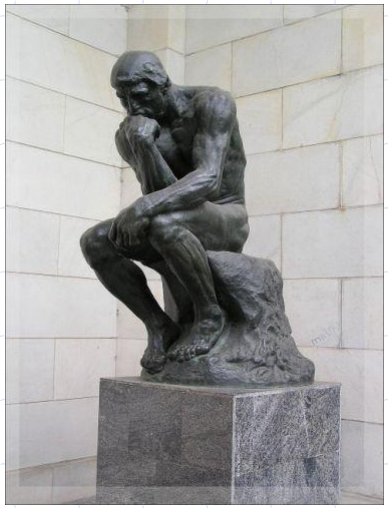

Общая характеристика этапа: *формализация бизнес-процессов.*

- Появляется разделение менеджеров на выполняющих бизнес-функции и управляющих этими функциями.
- Появляются формализованные стратегии настройки бизнес-процессов.
- Окончательно складываются конкурирующие за ресурсы внутренние подразделения.

Этап V: «Переосмысление» - логистика

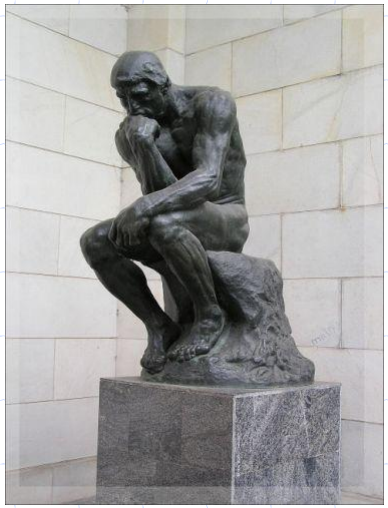

Общая характеристика этапа: *формализация бизнес-процессов.*

- Потребителей информации о товарном запасе не интересует информация о физическом размещении товара, зато интересует более подробная бизнес-информация, которая не нужна складу.
- Появляется разделение товара по ответственным и резервирование товаров под нужды развития.

Этап V: «Переосмысление» - автоматизация

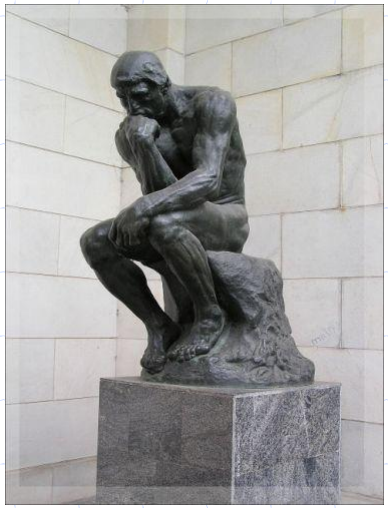

Общая характеристика этапа в области IT:
формализация бизнес-процессов (???).

- Система останавливается в развитии.
- Основные усилия IT-службы уходят на поддержание текущего функционала.
- Масштаб проекта окончательно перестает соответствовать технологиям разработки и внедрения.
- Проблемы масштабируемости и производительности.
- Ограничения для развития бизнеса.

<u>В части логистики</u>

- Острая потребность в управлении товарным запасом.
- Потребность в управленческом учете и расчете себестоимости.

Этап VI: «Конвейер» - общий взгляд

Общая характеристика этапа: *отраслевая специализация и сквозная технологизация (в т.ч. для розницы).*

- Чувствуя давление со стороны консолидированной розницы и производителей, дистрибьютор уходит либо в производство, либо в логистику, либо в розницу.
- Новый вызов – создание технологий развертывания и управления бизнесом «с нуля»

Этап VI: «Конвейер» - логистика

Общая характеристика этапа: *отраслевая специализация и сквозная технологизация (в т.ч. для розницы).*

- Стандартизация процессов снабжения точек продаж.
- Выбор и настройка стратегий продвижения («тянущая» или «толкающая» стратегии)
- Унификация процессов обмена товаром между магазинами

Этап VI: «Конвейер» - автоматизация

Общая характеристика этапа в области IT: *тиражирование.*

- Нужно реализовывать все технологии тиражного ПО: версионность, «горячую линию», службы развертывания и проч.

<u>В части логистики:</u>

Внедрение системы снабжения точек продаж с учетом распределения и перераспределения товара по сложной логистической сети (иногда с промежуточными уровнями), в которой постоянно появляются новые узлы и перегруппировываются старые.

Этапы бизнеса и эволюция IT

«Конвейер»

«Переосмысление»

«Механизация»

«Грибы»

«Команда»

«Семья»

Усложнение и технологизация бизнеса

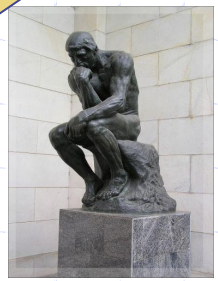

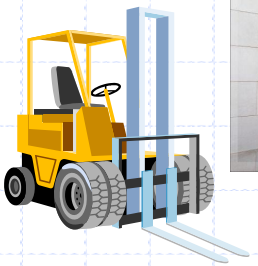

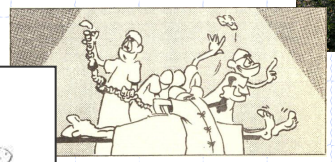

Изменение требований к автоматизации

Тираж

Формализация

Спец. решения

«Клонирование»

Своя IT-служба

«Островки»

Спасибо за внимание!

Михаил Заборов

Руководитель направления

«Торговые сети»

ООО «Заказные ИнформСистемы»

www.custis.ru

Sales@custis.ru

(495) 772-9702

Заказные ИнформСистемы CustIS®